richter & röhrig
MÖBEL IM BAD

Aufbau-Anleitung WT Unterschrank

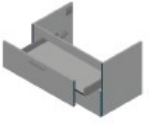

ver. 1.0

Wichtig für den korrekten Aufbau

⚠ Achtung

- Die Wand muss tragfähig sein (für Installation

  auf Gipskartonplatten nur mit rückwändiger Unterstützung)
- Maximale Belastung beachten:

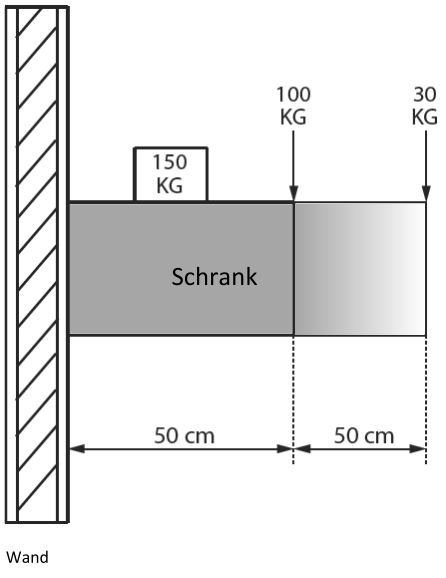

- Bei Bohrung die Lage von Wasser, Abwasser und Strom beachten.

Achtung

- Installation erfolgt gemäß Angabe des Herstellers des Waschtisches. In der Regel ist der Abstand vom Boden zur Oberkante Waschtisch 85cm.
  Bei sehr tiefen Waschtischen, großen Benutzern oder sehr hohen Möbeln, empfiehlt es sich den Waschtisch ca. + 3-5cm höher zu hängen.

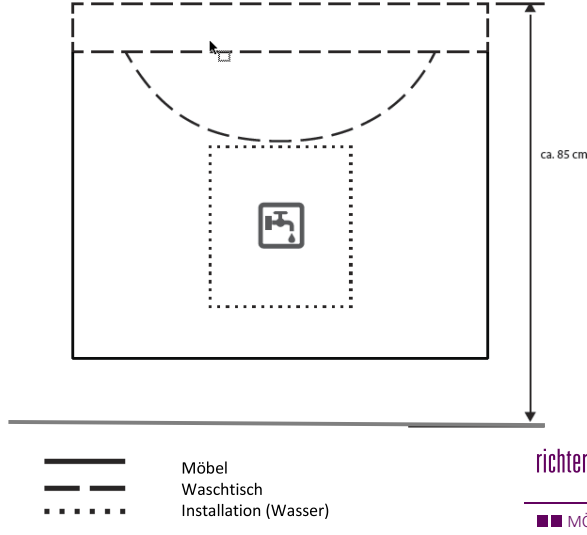

richter & röhrig
MÖBEL IM BAD

Wichtig für den korrekten Aufbau

⚠ Achtung

- Die Wand muss gerade sein, sonst läßt sich das Möbel nicht richtig einstellen

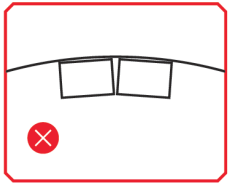

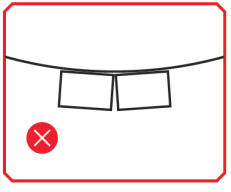

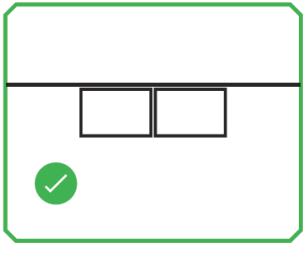

Hinweis:

- Richter & Röhrig Möbel im Bad sind maßgefertigt und jedes Möbel hat individuelle Maße. Diese Aufbau-Anleitung kann darum nur als Richtlinie gelten.
- Wir empfehlen auf jeden Fall vor der Installation, das Möbel unter dem Waschtisch anzuhalten und zu markieren, um Größe/genaue Position zu bestimmen.
- Richter & Röhrig Möbel im Bad gewährt zwei Jahre Garantie ab Rechnungsdatum auf Ihr Badmöbel. Voraussetzung für einen Garantieanspruch ist die fachgerechte Montage durch einen Sanitär-Fachhandwerker in ein entsprechendes Festmauerwerk.
- Wir empfehlen, alle unsere Möbel mit speziellen Raum-Spar-/ Möbel-Siphons zu installieren. Das schafft Raum im Möbel.

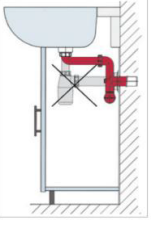

richter & röhrig
MÖBEL IM BAD

1 Wandmontage / Anriß

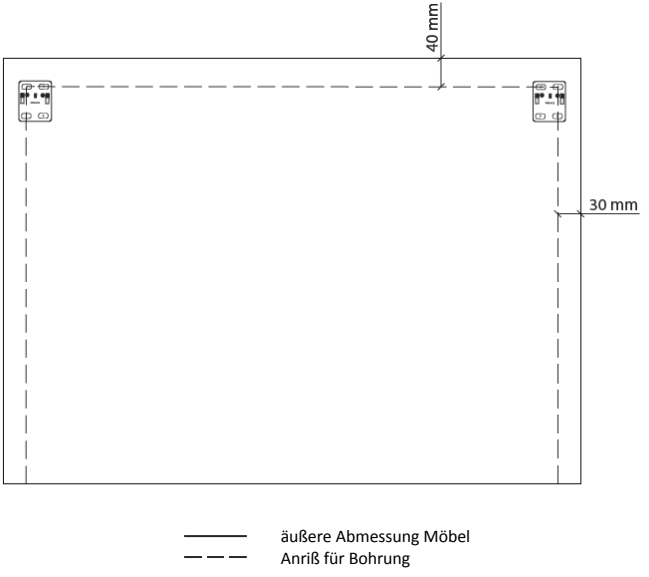

2 Markierung Bohrlöcher

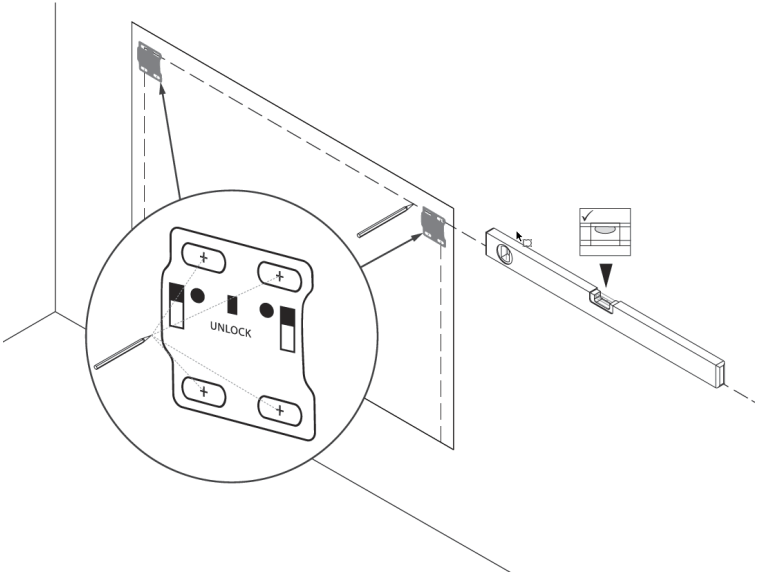

- Halten Sie nun das Möbel unter den montierten Waschtisch, um zu kontrollieren, ob die Maße passen. Bei größeren Anlagen ist hierbei eine 2. Montagekraft hilfreich.
  Info: Richter & Röhrig Möbel im Bad werden milimeter-genau produziert und es gibt bei den meisten Waschtischen eine Toleranz von mehreren Milimetern. Trotzdem kann es passieren, daß die Größenangaben der Waschtisch-Herstellers variieren.
  Bitte nehmen Sie mit uns Kontakt auf, wenn dieser Fall eintritt.

richter & röhrig
MÖBEL IM BAD

3 Bohrung

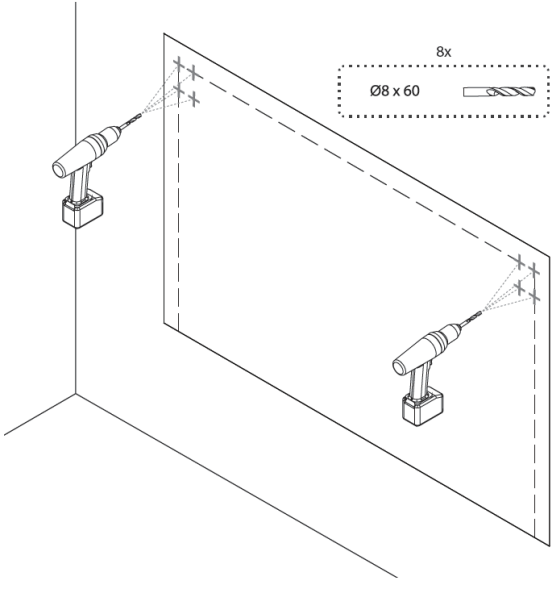

Hinweis:

- Vergewissern Sie sich vor der Bohrung genau, wo Wasser-/Stromleitungen liegen.
- Bitte verwenden Sie geeignete Bohrer für das jeweilige Wandmaterial, damit Fliesen nicht beschädigt werden.

4 Montage der Wandanker

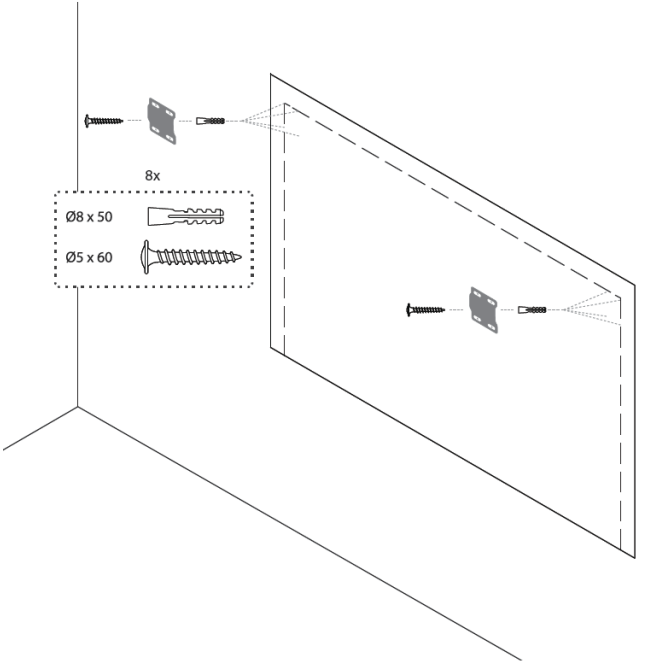

richter & röhrig
MÖBEL IM BAD

5 Entfernung Auszüge

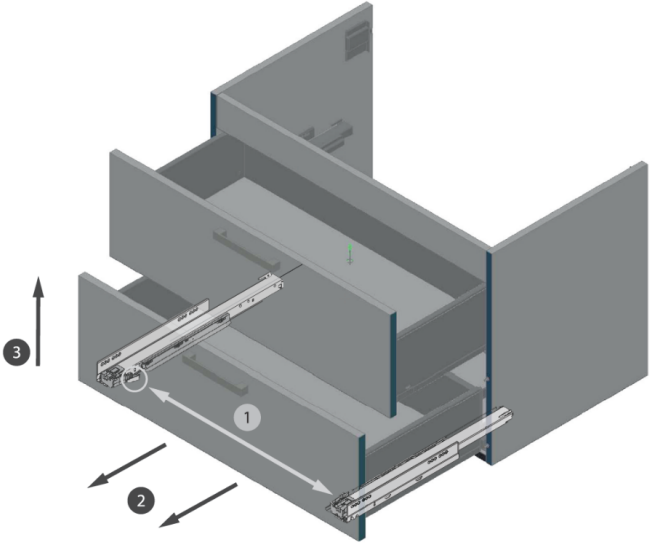

Hinweis:

- Entfernen Sie vor der Montage die Auszüge.
- Bitte die Auszüge auf eine weiche Unterlage stellen, um Kratzer zu vermeiden.

6 Vorbereitung Aufhängung

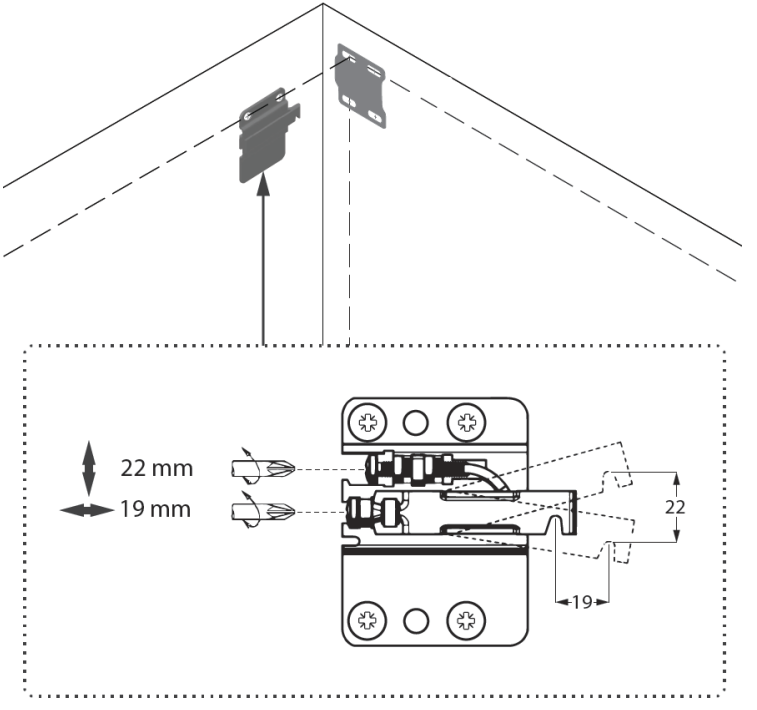

- Lösen Sie die obere Schraube (max. Spiel).
- Schrauben Sie die untere Schraube nach links, um die Aufhängung maximal auszufahren.

richter & röhrig
MÖBEL IM BAD

7 Einhängen Schrank

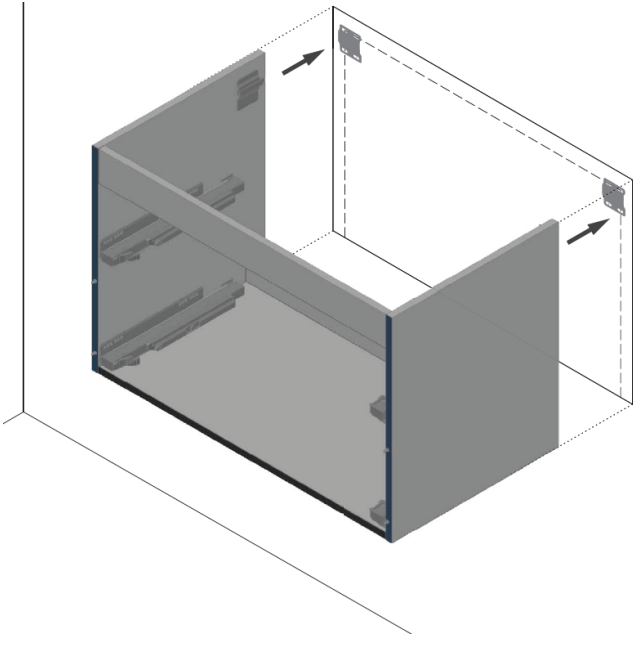

8 Einstellung Wandaufhängung

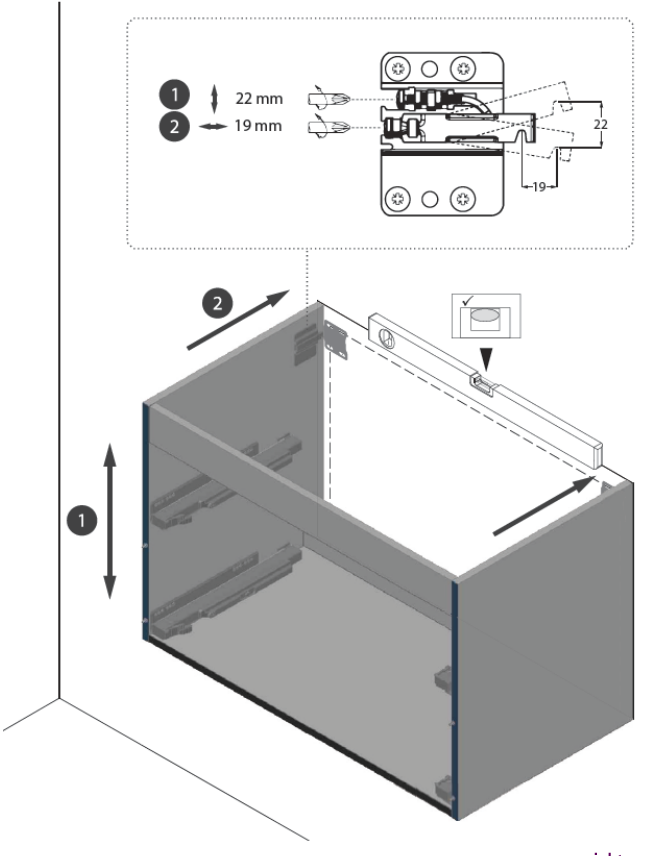

Hinweis:

- Bei größeren Anlagen empfehlen wir, diese Arbeit mit 2 Personen auszuführen.

richter & röhrig
MÖBEL IM BAD

Wandbefestigung

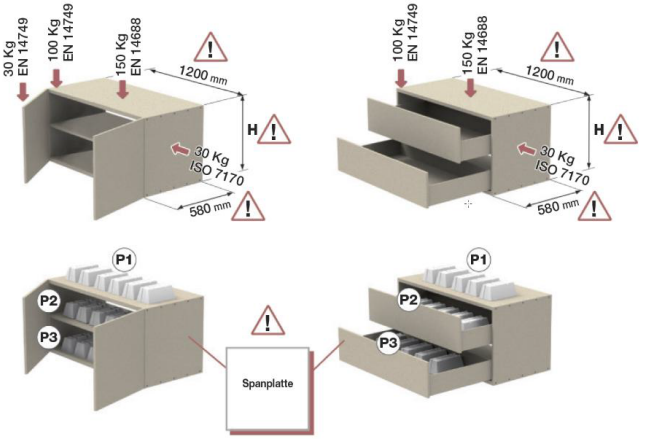

- Richter & Röhrig Möbel im Bad sind mit hoch qualitativen Wandaufhängern ausgestattet, um maximale Tragkraft zu garantieren.

  Die Aufhängung ist getestet nach EN 14749, EN 14688 und ISO 7170.
  Individuelle Belastbarkeit Ihres Möbels kann schwanken und richtet sich nach Schrank-Typ, jeweiligem Korpusmaterial und Beschaffenheit der Wand.

- Die Aufhängungen haben ein 3D Sicherungssystem, als Aushängesicherung.

  Zum Lösen der Sicherung, drücken Sie mit einem Schraubenzieher die Metallfeder an der Wandhalterung.

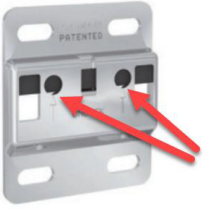

- Ein Video zur Monate/Demontage finden Sie unter diesem Link:

http://www.youtube.com/embed/uJuic1qxvuY?autoplay=1

richter & röhrig
MÖBEL IM BAD

9 Einsetzen Auszüge

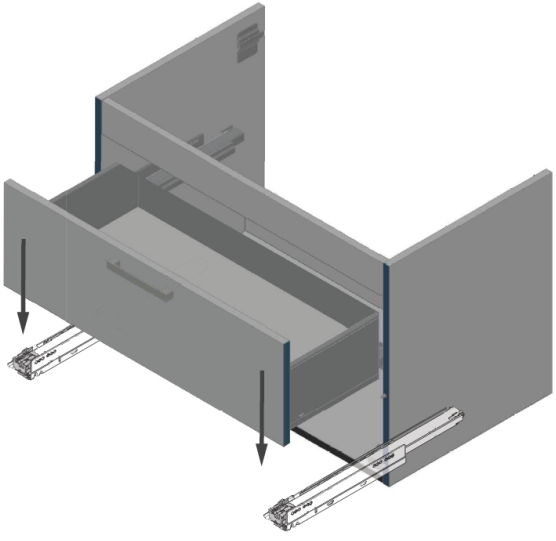

- Auszug auf die Schienen setzen und Einschieben, bis voll eingerastet.

10 Einstellung der Auszüge

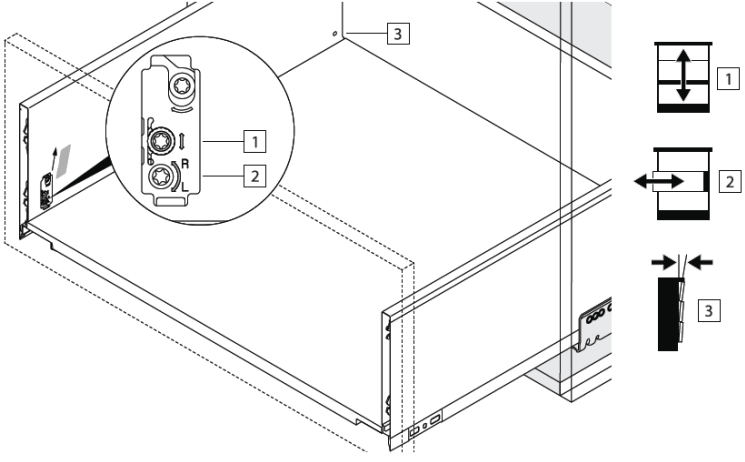

- Die Auszüge sind werksseitig voreingestellt. Im Normalfall ist keine weitere Justierung notwenig.

  Für Fein-Einstellung siehe Video nachfolgende Info auf folgender Seite.

richter & röhrig
MÖBEL IM BAD

11 Auszug Blum Legrabox

- Richter & Röhrig Möbel im Bad verwendet ausschliesslich Legrabox Auszüge der Marke Blum:
  - dünne/gerade Seitenwände 12.8 mm für optimale Platznutzung
  - synchronisiert (ab 61cm für bessere Öffnung)
  - 40kg/70kg Nennbelastbarkeit, Seiten aus Stahl
  - getested nach DIN EN14749.2005 und 15338/06 10
  - 3dimensionale Einstell-Möglichkeit
  - optional: Tip-On oder Tip-On BLUMOTION
  - optional: magnetisches Unterteiler-System
- Mehr Infos unter:

  https://www.youtube.com/watch?v=UtfRgerLw48

  https://www.youtube.com/watch?v=bGRkZT22qpA

- Montage / Einstellung:

  https://www.youtube.com/watch?v=8rH568nuYJI

richter & röhrig
MÖBEL IM BAD

Garantie & Pflege

- Garantie 2 Jahre ab Rechnungsdatum
  Richter & Röhrig Möbel im Bad gewährt zwei Jahre Garantie ab Rechnungsdatum auf IhrBadmöbel. Voraussetzung für einen Garantieanspruch ist die fachgerechte Montage durch einen Sanitär-Fachhandwerker in ein entsprechendes Festmauerwerk. Ausgenommen - Ausstellungsstücke, Verschleißteile sowie Schäden, die durch gewaltsames Einwirken oder unsachgemäße Behandlung bzw. Pflege verursacht worden sind.

- Was man liebt, das pflegt man auch gerne
  Sie haben sich für ein hochwertiges Produkt von Richter & Röhrig Möbel im Bad entschieden. Mit der richtigen Pflege werden Sie sich lange an unseren Produkten erfreuen. Die sachgemäße Pflege ist eine Voraussetzung für den Erhalt der Herstellergarantie.

  Unsere ausführliche Pflegeanleitung liegt den Möbeln bei – sollten Sie die Pflegeanleitung nicht finden können oder verloren haben, rufen Sie uns einfach an oder schicken Sie uns eine E-Mail. Gerne senden wir Ihnen die Pflegeanleitung dann erneut zu.

richter & röhrig
MÖBEL IM BAD

Bei Fragen bezüglich Montage oder Pflege Ihres Badmöbels, für Bestellungen von Ersatzteile oder Zubehör kontaktieren Sie uns bitte telefonisch oder per Email – wir helfen Ihnen gerne weiter.

Richter & Röhrig GmbH, Abteilung Möbel im Bad
Behringstraße 14, 82152 Planegg, Email: moebelimbad@richter-roehrig.de
Amtsgericht - München HRB 2215 | Geschäftsführung: Dipl.-Ing. Dieter Hofmann